MICHAUD

Manchon coupe-circuit de regard à fusible 100A

Ampérage 100A

Taille du fusible 22x58

Section des conducteurs 6-50mm²

Utilisation

Ce connecteur de regard à fusible est destiné à recevoir une cartouche fusible, un mini-interrupteur ou un tube neutre de taille 22x58.
Ils'utilise pour raccorder un branchement client à un conducteur souterrain.
Il est installé dans un regard et peut fonctionner dans l'eau en immersion partielle et temporaire. Il est doté de bornes à serrage mécanique permettant sa mise en œuvre sur un conducteur à l'aide d'une simple clé.

Description

- Les bornes sont à perforation d'isolant.
- L'efficacité de serrage est assurée par des vis à tête fusible.
- La connexion est totalement étanche.
- Les bornes offrent une capacité de 6 à 50 mm² Al/Cu.
- Sur le K199, le serrage élastique au niveau de la cartouche est calibré afin que, lors de l'ouverture du manchon, la cartouche reste côté client (donc hors tension).
- Un capuchon obturateur permet de protéger provisoirement l'accès côté réseau.
- Sur le K198, le serrage élastique au niveau de la cartouche est calibré afin que, lors de l'ouverture du manchon, la cartouche ne soit pas en contact côté réseau ni côté client. Ce produit est spécialement créé pour les habitations disposant de centrale solaire et permet une exploitation sécurisée. Il est IP2X lors de son ouverture. Le manchon fermé est IP67.
- Une fois la cartouche mise en place, le manchon est verrouillé à l'aide d'une bague plombable.

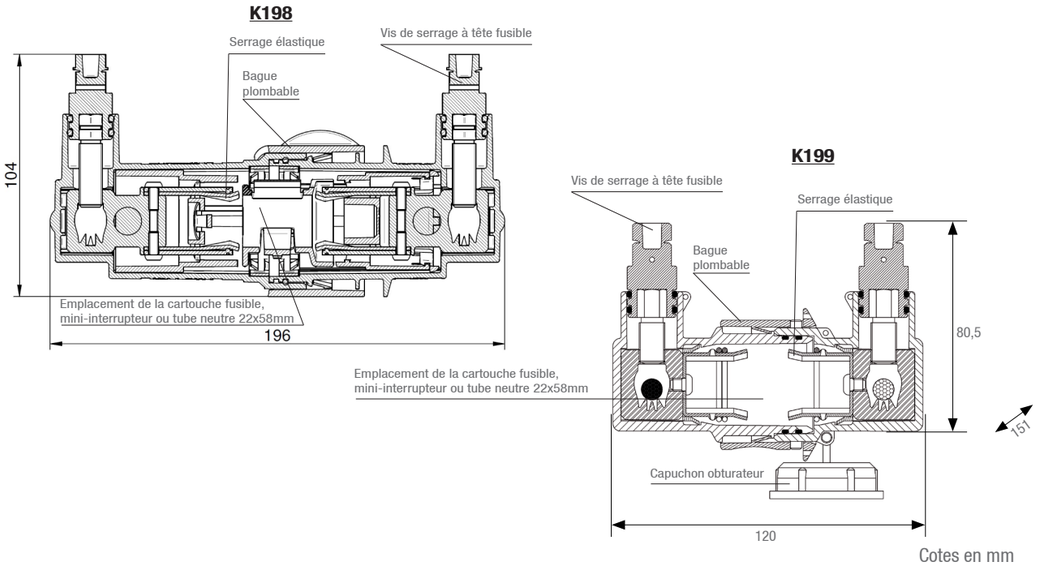

Code	Désignation	Poids (kg)	Unité de vente
K198	CONNECTEUR DE REGARD FUSIBLE 100A (22x58) PERFO 6-50 IP2X	0,440	10
K199	CONNECTEUR DE REGARD FUSIBLE 100A (22x58) PERFO 6-50	0,302	10

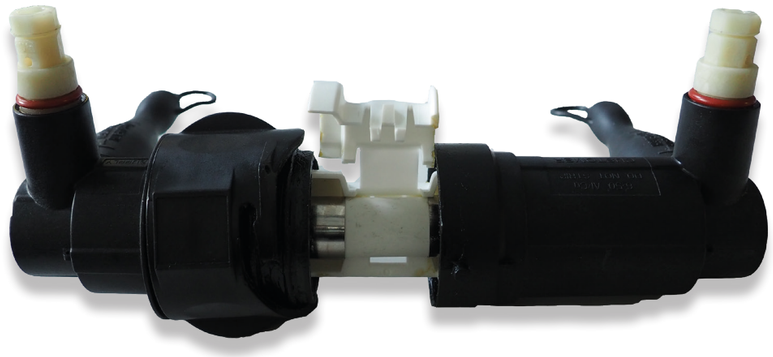

K198 - Ouvert

K199 - Installation dans un regard

VOIR FICHE
INSTALLATION / Outillages isolés BT

VOIR FICHE
PROTECTION / Fusibles